Katrin Inclusive Systemtoilettenpapierspender - Weiß

104582

-
- Erhältlich in zwei Versionen: mit oder ohne Hülsenfänger
- Geeignet für 2 System-Toilettenpapierrollen
- Freie Wahl bei der Nutzung der Schließfunktion (mit oder ohne Schlüssel)
- Nahtlose Papierentnahme dank automatischem Rollentransfersystem und neuer einstellbarer Rollenbremse (leicht einstellbar via Drehrad)
- Einfaches und schnelles Befüllen
- Die zweite Rolle kann bereits eingelegt werden, wenn die erste noch in Benutzung ist, sodass ständig Papier verfügbar ist. 1.360–1.836 Blatt, je nach Papierqualität
- Dank des neuen Designs befindet sich das Papier immer an der Vorderseite der Spenderöffnung
- Wichtigsten Rohstoffe von Major Kunststoffteile und Kappen: ABS (Acrylonitrile butadiene styrene), PC (polycarbonate), POM (polyoxymethylene)

ISO9001

Verbraucherpackung

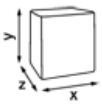

x	154 mm
y	313 mm
z	174 mm

White

0,871 kg

Transportverpackung

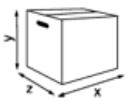

x	316 mm
y	177 mm
z	157 mm

1

1,08 kg

6414300104582

Transportpalette

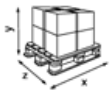

x	800 mm
y	1272 mm
z	1200 mm

102

131,3 kg

6414300104599

 Copyright © Metsä Tissue Corporation

Maßangaben und Installation

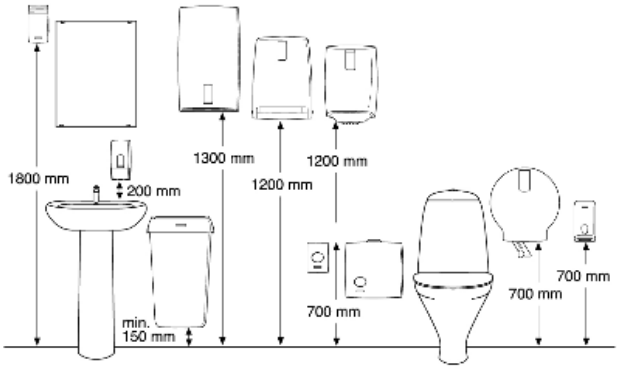

Zugehörige Produkte

103424
Katrin Classic System Toilet 800 ECO

156159
Katrin Basic System Toilet

968
Katrin Plus System Toilet 3

 Copyright © Metsä Tissue Corporation